CARATTERISTICHE TECNICHE - TECHNICS CHARACTERISTICS

		T-10 FV.	T-20 FV.	T-40 FV.	
PRESSIONE MASSIMA	Kn	100	200	400	MAXIMUN PRESSURE
COLPI AL MINUTO	n.	190	155	135	STROKES PER MINUTE
POTENZA MOTORE	Kw	0,75	1,5	4	MOTOR POWER
CORSA REGOLABILE	mm.	5÷55	5÷60	5÷75	ADJUSTABLE STROKE
REGOLAZIONE MAZZA	mm.	30	40	50	RAM ADJUSTMENT
DISTANZA PIANO-MAZZA	mm.	210	300	330	DISTANCE TABLE-RAM
PROFONDITÀ INCAVO	mm.	135	155	200	C-FRAME DEPTH
PASSAGGIO TRA LE SPALLE	mm.	125	175	245	DISTANCE BETWEEN SHOULDERS
DIMENSIONI PIANO	mm.	280x420	360x550	410x670	TABLE DIMENSIONS
SPESSORE PIANO RIPORTATO	mm.	45	50	60	BOLSTER PLATE THICKNESS
FORO SUL PIANO	mm.	Ø 80	Ø 110	Ø 120	TABLE HOLE DIA
SUPERFICIE MAZZA	mm.	100x125	130x250	155x315	RAM SURFACE
FORO MAZZA	mm.	Ø 25	Ø 30	Ø 38	RAM HOLE DIA
PESO NETTO	Kg.	690	1140	2000	NET WEIGHT
ANGOLO DI INCLINAZIONE	°	15°	15°	15°	INCLINATION ANGLE

DOTAZIONI E CARATTERISTICHE

- Struttura in acciaio insonorizzata
- Albero in acciaio altamente legato
- Gruppo freno frizione pneumatico
- Controllo dinamico d'elettrovalvola a doppio corpo
- Impianto pneumatico formato da: serbatorio, gruppo filtro elettro-valvola (pressostato di controllo) e valvola di sicurezza
- Lubrificazione automatica centra-lizzata a flusso regolabile
- Quadro comando completo di: contacolpi e totalizzatore
- Piano riportato.
- Dispositivo camma con indicatore angolo di frenata, predisposto per automatismi
- Barriere in alluminio ad apertura totale

T-10 FV.	T-20 FV.	T-40 FV.
A: 830	A: 1000	A: 1083
B: 1660	B: 1910	B: 2210
C: 950	C: 1130	C: 1250
D: 855	D: 850	D: 880
E: 810	E: 1010	E: 1150
F: 530	F: 680	F: 825
G: 575	G: 515	G: 500
H: 250	H: 350	H: 425

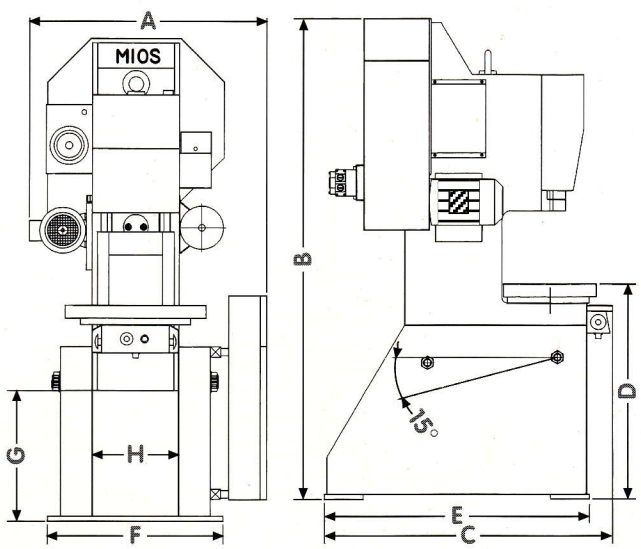

STANDARD FEATURES

- Insonorizzation steel frame construction
- Forged alloy steel shaft Clutch brake unit with pneumatic control
- Dynamic of dual electrovalve
- Pneumatic system consisting of: tank, filter unit solenoid valve (control pressure switch) and safety valve
- Centralized automatic lubrication with flow regulator
- Electronic control panel with stroke counter and totalizator
- Bolster plate
- Cam device with braking angle preset for automatisms
- Aluminium barriers total slot

A RICHIESTA:

- Inverter
- Motore a 2 velocità
- Barriere fotoelettriche
- Piano di rialzo
- Estratore
- Cuscino premilamiera
- Sblocco mecchanico per T20 - T40
- Dispositivo di alimentazione

OPTIONS AVAILABLE:

- Inverter
- 2 - speed motor
- Light-beam safety device
- Bolster plate
- Extractor
- Die cushion blank holder
- Relase with mec for T20 - T40
- Feeding device